Kuva 19.
IzoRoof PUR/IPR ; MWF ; EPS – räystäsdetaljiikka

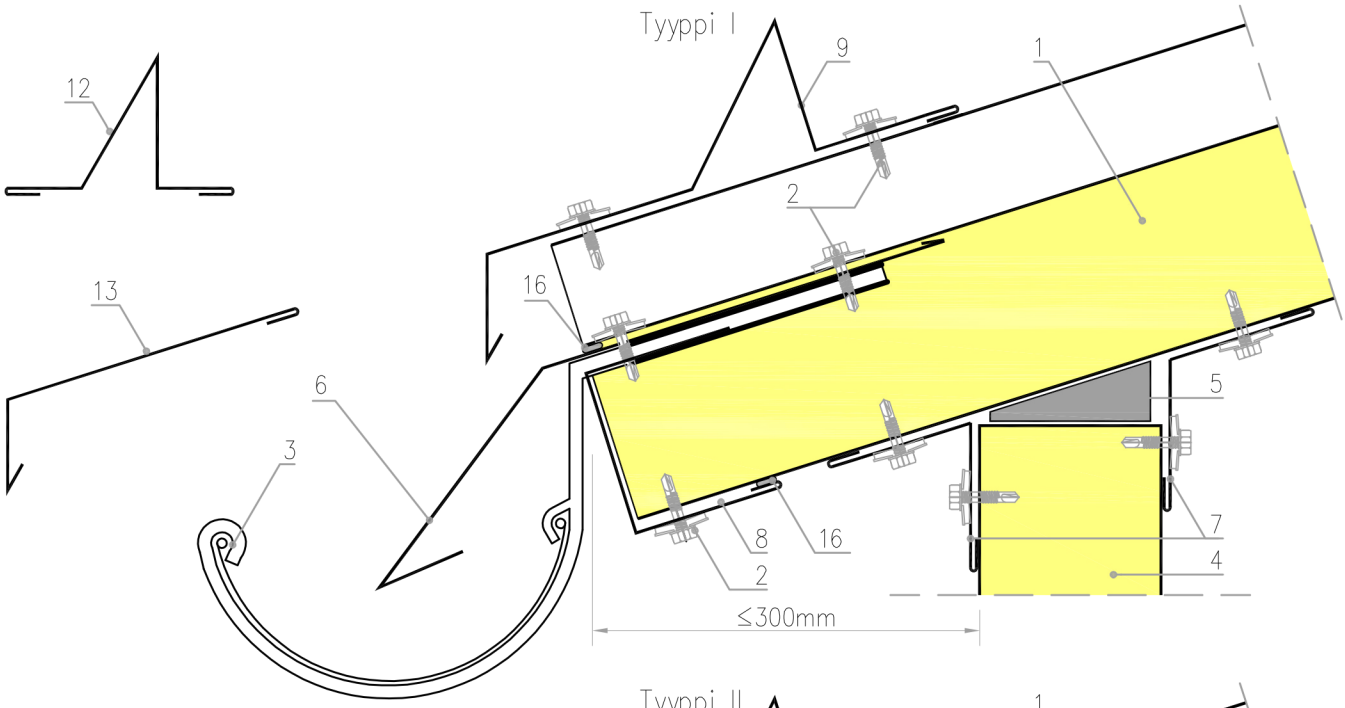

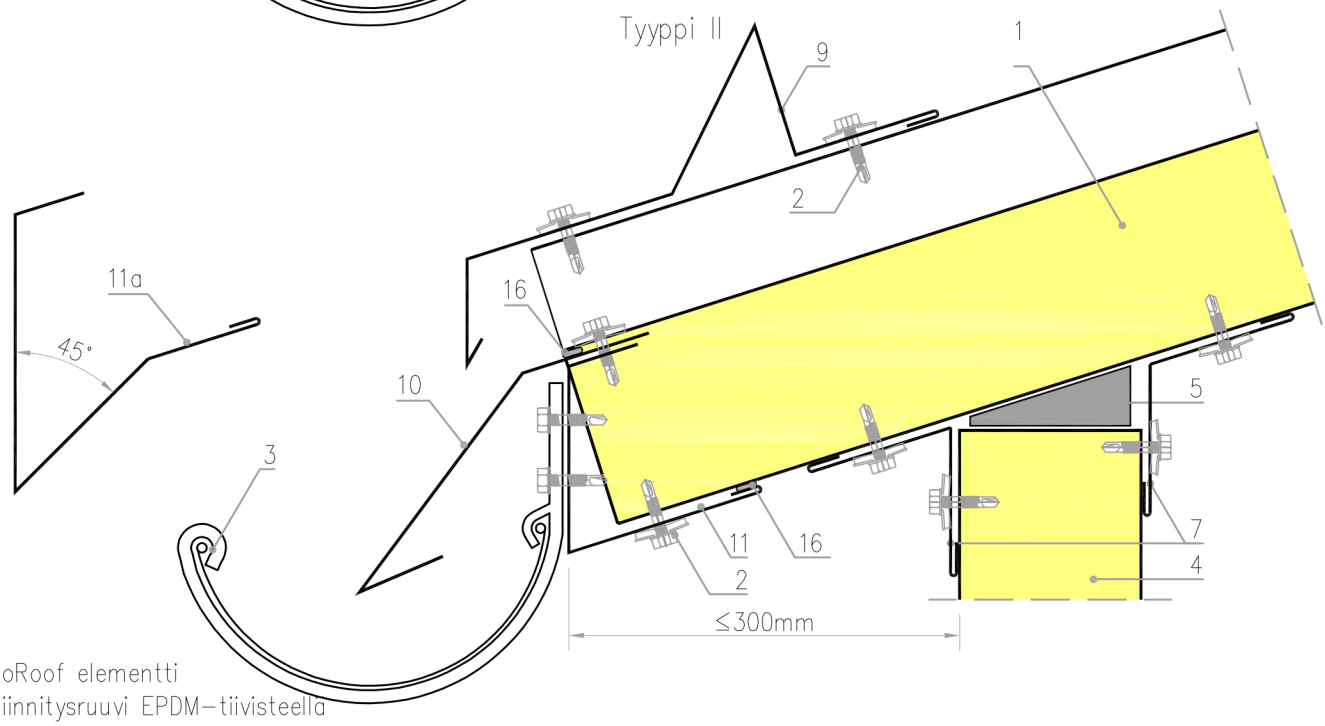

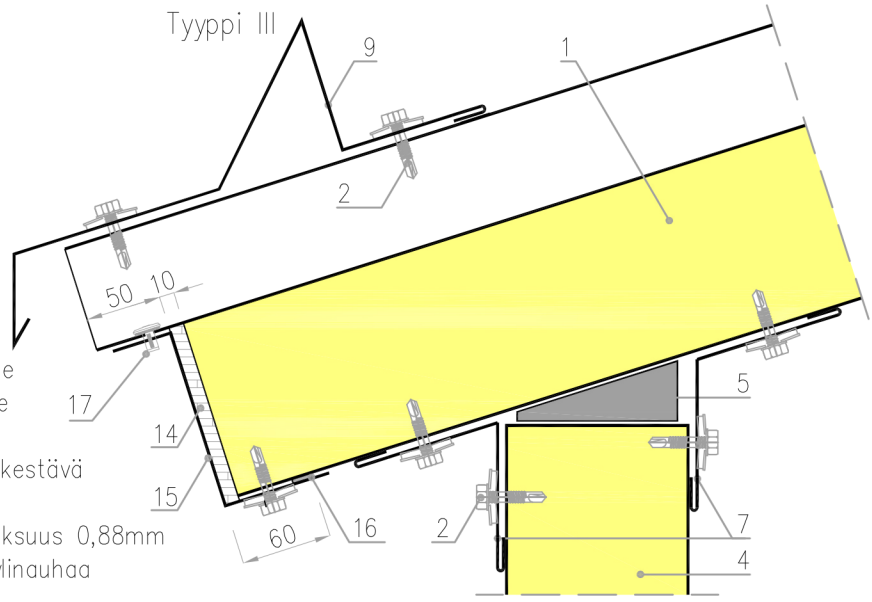

1. IzoRoof elementti
2. Kiinnitysruuvi EPDM–tiivisteella
3. Kouru ja kourun kiinnike
4. IzoWall–tai IzoGold elementti
5. Polyuretaanivaahto
6. Tippapelti, Ob–08
7. Sisänurkkalista, Ob–09 tai Ob–11
8. Räystäslista, Ob–13
9. Lumiestelista tippanokalla, Ob–33
10. Tippapelti, Ob–18
11. Kourujen kiinnityspelti, Ob–19, paksuus g=0,88mm
11a. Kourujen kiinnityspelti Ob–19 tilalle, kun elementin paksuus ≤ 80mm tai alle
12. Lumiestelista, Ob–14 listan Ob–33 tilalle
13. Tippalista, Ob–34 listan Ob–33 tillale
14. Vanerilevy, tai muu vastaava kosteutta kestävä levymateriaali
15. Z–lista kourujen kiinnitykseen, L–04, paksuus 0,88mm
16. Kovettumaton massa, suositellaan butyylinauhaa
17. Niitti